TBi Industries

Classic TBi 150 E1

- Воздушное охлаждение
- Очень компактная и эргономичная горелка
- Навинчивающееся внешнее сопло

Технические характеристики

Горелка с отводом сварочных газов для сварки MIG/MAG TBi 150 E1

Мощность при ПВ 60% (10 мин. цикл)	
- в смеси газов:	150 A
- в CO_2:	180 A
Охлаждение	Воздушное
Диаметр проволоки	0.6 - 1.0 mm
Расход газа	8 л/мин
Соответствует стандарту	IEC 60974 -7
Вес с кабелем 1.5 m	1.10 kg
Подключение	Евроразъем Возможны другие виды разъемов (CLOOS®, ESAB®, Lincoln® и др.) под заказ.

При использовании импульсных источников мощность горелки снижается.
Возможна поставка специальных корпусов горелки и специальных кабелей под заказ.

Информация для заказа

TBi 150 E1 ESG, корпус 50° 252P3Y03_0*

*При заказе укажите 3, 4 или 5 для обозначения длины горелки

CE IEC 60974-7

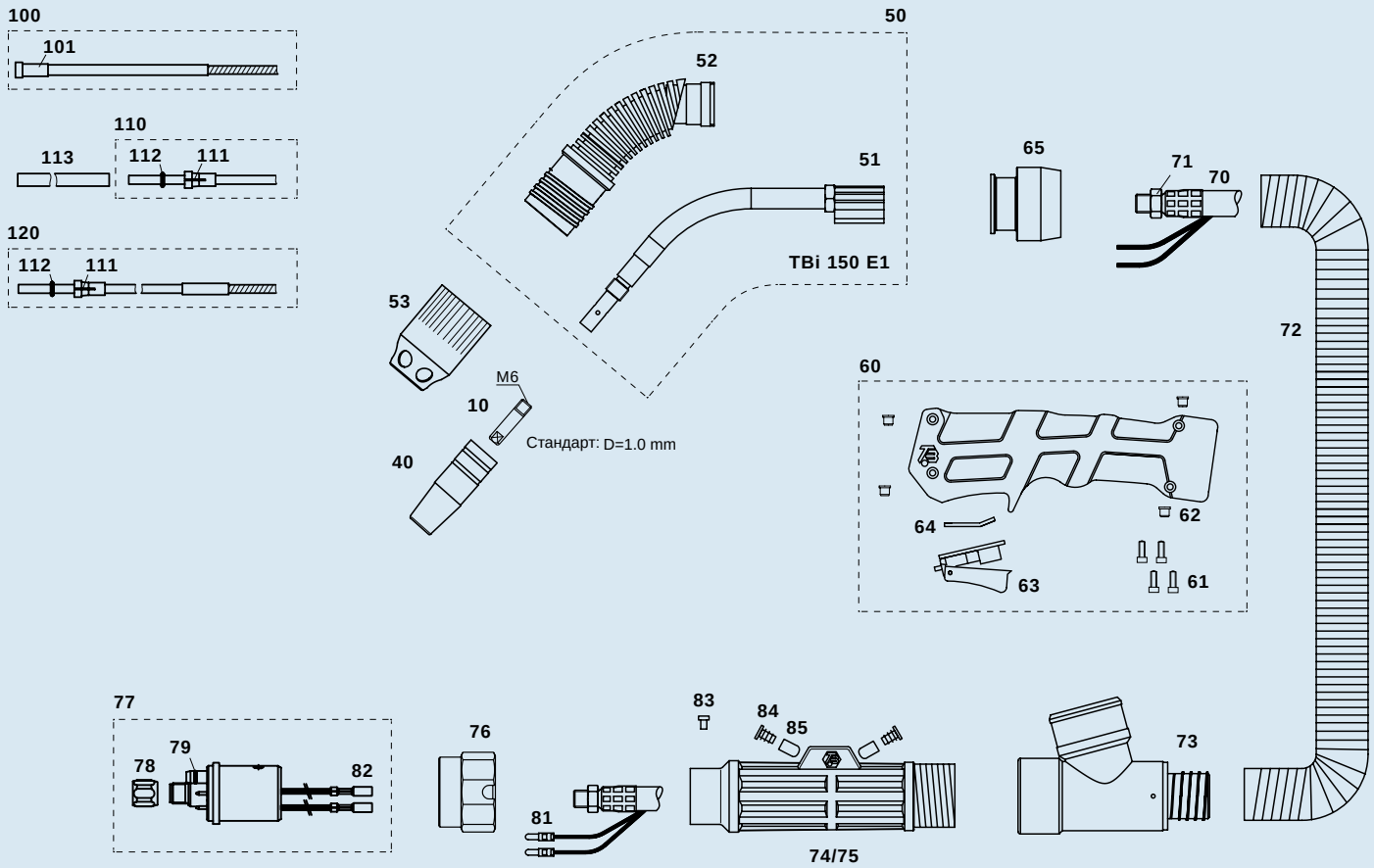

Поз.	Наименование	Артикул
	Наконечники	
> **10**	**Наконечник M6x25, Ecu**	**340P__1073***
10	Наконечник M6x25, CuCrZr	340P__3073*
10	Наконечник M6x25 Alu, Ecu	341P__1073*
	Газовые сопла	
> **40**	**Сопло кон. 12.0 mm, с резьбой**	**345P002002**
	Запасные части	
50	Корпус горелки TBi 150 E1, в сборе	252P101005
51	Трубка внутренняя TBi 150 E1	252P101001
52	Трубка внешняя TBi 150 E1	252P101002
53	Сопло внешнее TBi 150 E1	252P102006
60	Ручка горелки, голубая, с микроперекл.,TBi E1	380P916001
61	Винт цилиндр. M4x10	109P091204
62	Втулка резьбовая M4	252P102016
63	Кнопка красная, 3-контактная	385P033011
64	Пластина уплотнительная д/ручки горелки TBi E1	252P102017
-	Шайба уплотнительная д/ручки горелки TBi E1	252P102015
65	Соединитель для газоотвод. шланга 29mm	252P102026
70	Кабель коаксиальный в сборе, 16 кв.мм	359P1611_0*
71	Гайка 6-гранная M10x1	101P002005
72	Шланг газоотводный D=29 mm	306P293600
73	Патрубок в сборе для газоотвод. шланга 29mm	200P101013
74	Корпус суппорта кабеля (только с п. 75)	701P102070
75	Крышка суппорта кабеля (только с п. 74)	701P102071
76	Гайка	701P001013
77	Центральный адаптер ESG	701P001048
78	Гайка M10x1	701P002005
79	Кольцо 4.0x1.0 mm (газ.ниппель)	365P100040
81	Штекер круглый	375P000004

Поз.	Наименование	Артикул
82	коннектор провода управления	375P000003
83	Винт цилиндр. M4x6	100P008401
84	Заглушка квадратная	200P102006
85	Защитный колпачок для разъема под воду	395P000004
	Направляющие каналы	
100	Канал белый (x.40m) под 0.6-0.9	324P1338_4*
> **100**	**Канал голубой (x.40 m) под 0.8-1.0**	**324P1545_4***
101	Втулка для каналов 1.3x3.8 mm	330P015040
101	Втулка для каналов 4.5 mm	330P025045
110	Канал тефлон., голубой (x.50 m) под 0.6-0.9	326P1540_5*
111	Втулка для тефл. и п/амид.канала 4.0 mm	331P020040
112	Кольцо 3.50x1.50 mm (тефл.канал)	365P150035
113	Направл. трубка д/канала 5x4. mm, L=150mm	329P544150
120	Канал п/амид для Alu (x.50 m) под 1.0-1.2	328P2040_A*

> = Стандартная комплектация

*При заказе укажите длину горелки или диаметр проволоки, например, 08 для 0,8мм и 3 для 3м.

© 2008 TBi Industries GmbH. All rights reserved. Subject to change without notice. Warranty only when using original TBi consumables and spare parts. Excerpts and reprints not permitted.
Nr.DOKP113102,01/2008.

ООО «ТЕХНОТЕРМ-С»
Санкт-Петербург

Тел.: (812) 458-85-64
Факс: (812) 458-85-64
www.tehnoterm-s.ru
info@tehnoterm-s.ru